Placa de fixação KPL04
Acessório para indicador de posição mecânico DA04

Características

- Desenvolvido para otimizar o DA04
- Para diâmetros de 8 ... 14 mm
- Robusto, fabricado em aço fundido
- Instalação rápida e fácil

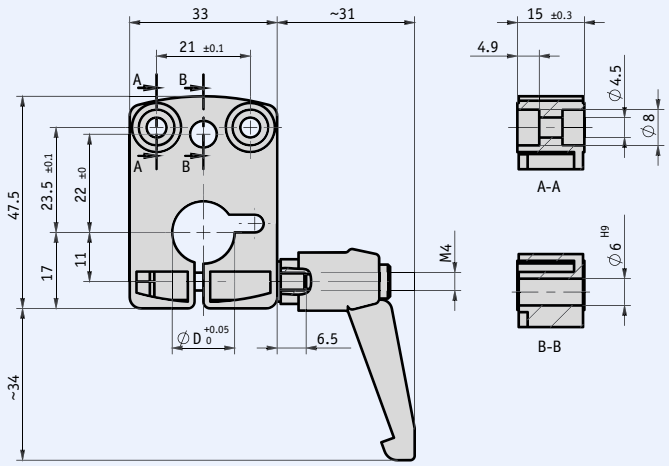

Dados mecânicos

Componente	Dados técnicos	Informação adicional
Carcaça	em aço fundido	
Alavanca de trava	em plástico rígido	
Peso	~0.09 kg	

Tabela de definições

Componente	Ordem dos dados	Especificações	Informação adicional
Eixo oco/diâmetro Ø	8		
	10		
	12		
	14		
Alavanca de trava	KH	com	
	OKH	sem	

Ordem do código

KPL04 - [ ] - [ ]
A B

Produto: *KPL04*

Sujeito à alterações técnicas sem prévio aviso